réseau air comprimé en aluminium

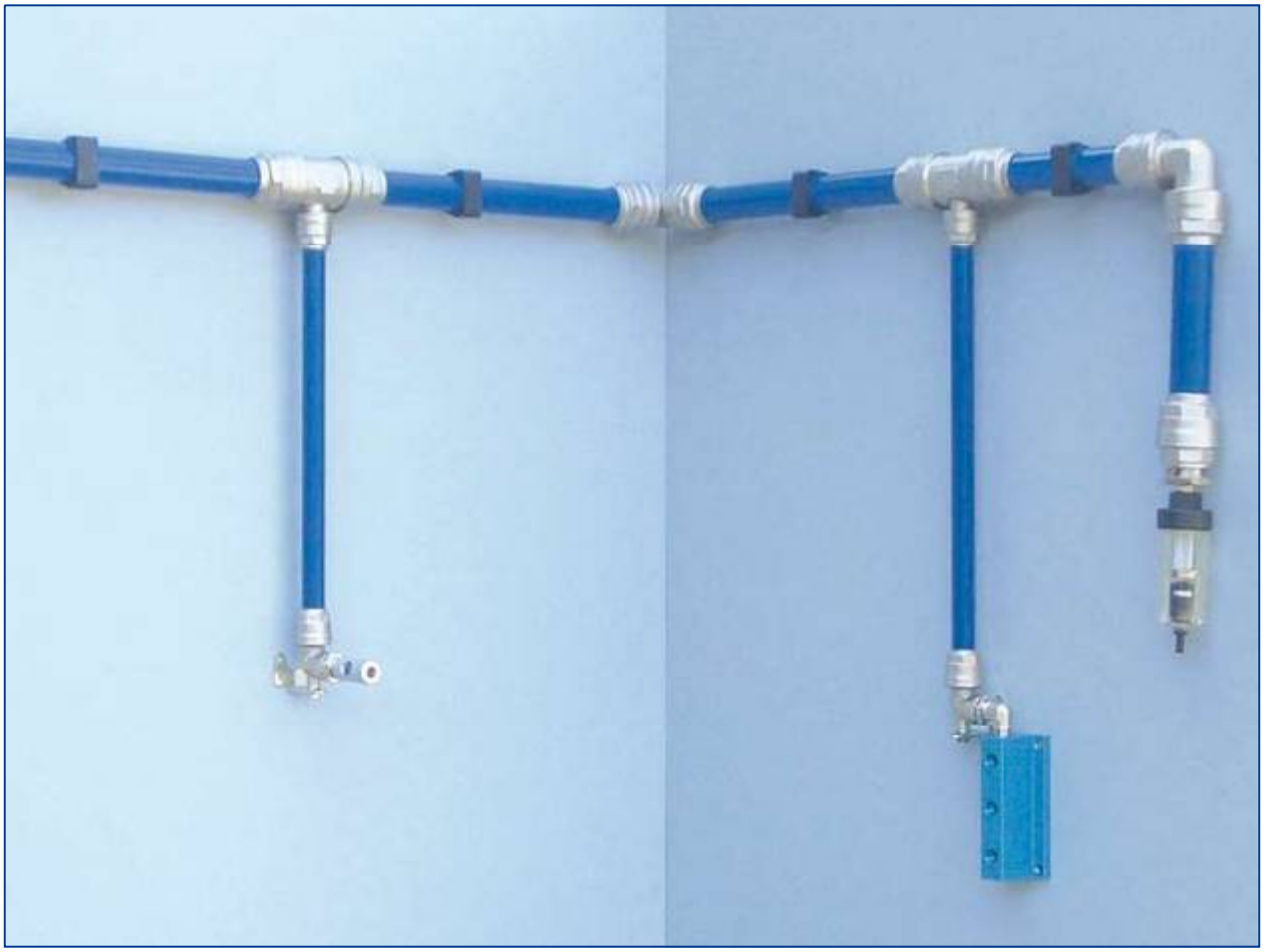

Facilité et rapidité de montage
Sans collage, sans soudure, montage sans outillage spécifique.

Modularité
Cette installation est facilement extensible en reliant les longueurs de tube de 4 mètres par des «T» inégaux bouchonnés, et/ou un piquage femelle bouchonné pour des raccordements futurs.

Fiabilité et sécurité
- les tubes sont en aluminium verni extérieurement assurant résistance à l'eau et à la condensation (vernis poudre certifié non toxique, norme UNI 9983).
- les jonctions assurent l'étanchéité et une excellente tenue à l'arrachement.
- bonne tenue au feu, les composants étant constitués d'éléments en laiton, acier et aluminium.
- continuité électrique assurée (résistance de l'aluminium à 20°C : 3,5 $\mu\Omega$).
- conforme à la directive 97/23/CE art.3.3 (PED: Pressure Equipment Directive).

Pression de service : de - 0,99 à 16 bar.

Température d'utilisation : de - 20°C à + 80°C.

 La société se réserve le droit de modifier à tout moment et sans préavis les cotes d'encombrement qui ne sont données qu'à titre indicatif.

instruction de montage

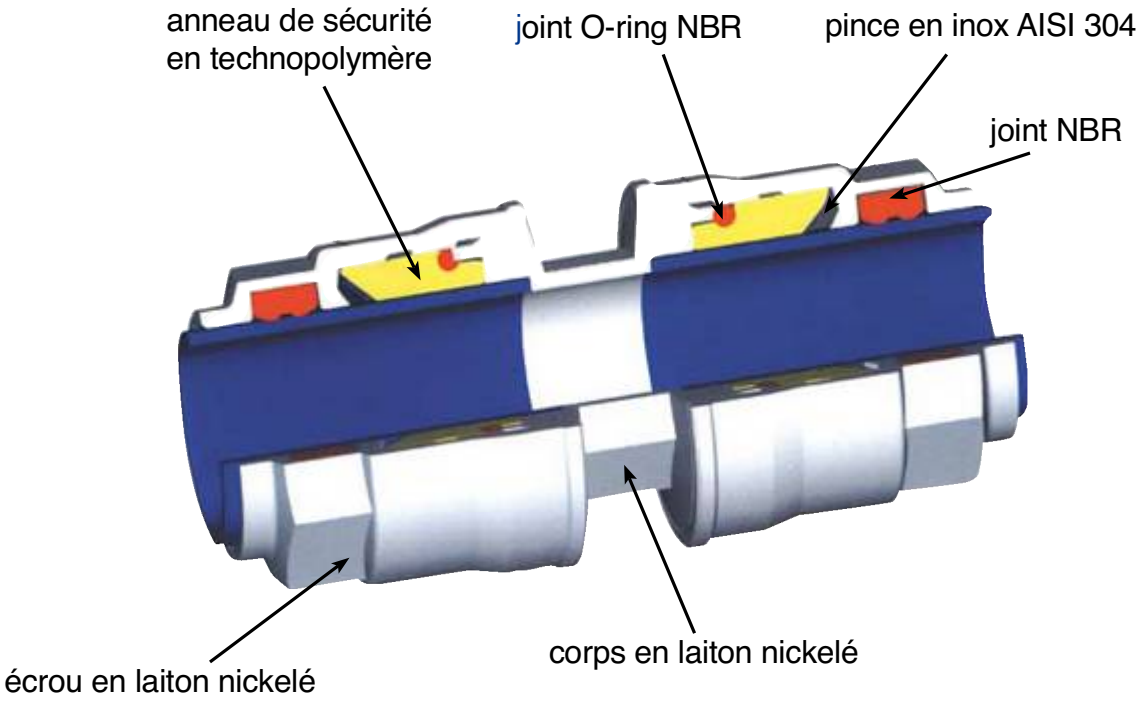

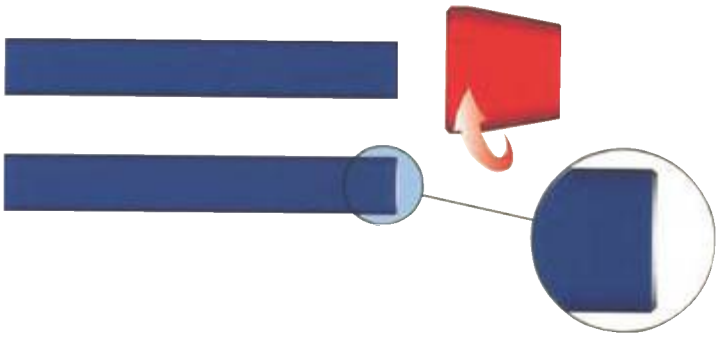

1°) Ebavurer et nettoyer l'extrémité du tube.

2°) Ajouter de l'huile à l'extrémité du tube avant insertion dans le raccord.

3°) Introduire le tube en butée dans le raccord tout en tournant le tube sur lui-même.

Important:
afin de faciliter le montage, les écrous des tubes diamètre 50 et 63 ne sont pas serrés.
Une fois le montage effectué leurs appliquer un couple de serrage de 75 N.m.

tubes

8300 00 — tube en aluminium - longueur 4 m

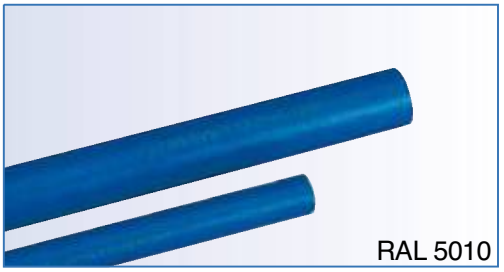

CODE	Ø ext. en mm	Epaisseur mm	Débit* lt / min	Poids gr / m	Long. des. tubes m	Condition.
8300 00 20	20	1,5	1290	235	4	colis de 2 tubes
8300 00 25	25	1,5	2390	298	4	colis de 2 tubes
8300 00 32	32	1,5	4812	387	4	colis de 2 tubes
8300 00 40	40	1,5	8800	490	4	colis de 1 tube
8300 00 50	50	2	14470	814	4	colis de 1 tube

NB : diamètres 63 et 110 fournis sur demande

8300 06 — tube en aluminium - longueur 6 m

CODE	Ø ext. en mm	Epaisseur mm	Débit* lt / min	Poids gr / m	Long. des. tubes m	Condition.
8300 06 20	20	1,5	1290	235	6	colis de 2 tubes
8300 06 25	25	1,5	2390	298	6	colis de 2 tubes
8300 06 32	32	1,5	4812	387	6	colis de 2 tubes
8300 06 40	40	1,5	8800	490	6	colis de 1 tube
8300 06 50	50	2	14470	814	6	colis de 1 tube

NB : diamètres 63 et 110 fournis sur demande

* débit à 6 bar pour une perte de charge de 0,25 % de la pression d'alimentation par mètre d'installation.

8908 00 — lyre de dilatation ou tube d'évitement en C

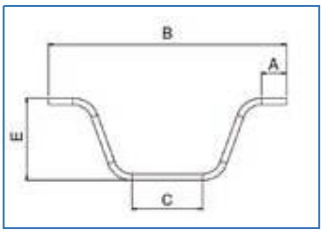

CODE	Ø ext.	A	B	C	E
8908 00 20	20	75	760	254	250
8908 00 25	25	75	743	240	250

8300 40 — lyre de dilatation ou tube d'évitement en U

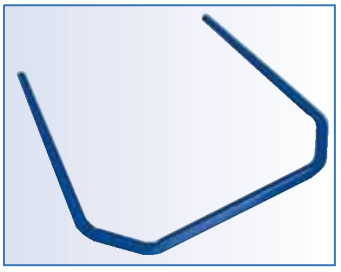

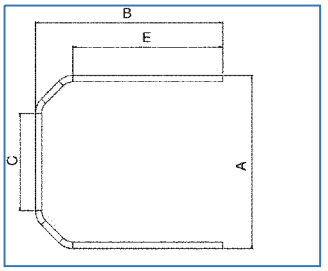

CODE	Ø ext.	A	B	C	E
8300 40 20	20	690	753	394	605
8300 40 25	25	690	755	389	604
8300 40 32	32	690	773	352	604
8300 40 40	40	690	784	289	583

8300 20 — clip de fixation

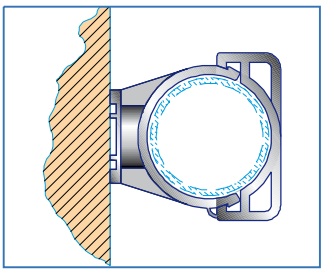

CODE	Tube
8300 20 20	20
8300 20 25	25
8300 20 32	32
8300 20 40	40
8300 20 50	50

NB : la distance préconisée entre 2 clips de fixation est de 1,50 m.

8300 20 00 **Vis de fixation murale (sachet de 50)**

8908 70 — coupe-tube

CODE	Ø tube
8908 70 00	20 - 63

8908 80 — ébavureur

CODE	Ø tube
8908 80 00	20 - 40

 La société se réserve le droit de modifier à tout moment et sans préavis les cotes d'encombrement qui ne sont données qu'à titre indicatif.

raccords d'implantation

8900 10

raccord droit mâle

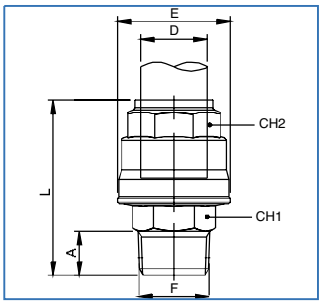

CODE	D	F	A	E	L	CH1	CH2
8900 10 20	20	1/2	14	34,5	56	22	30
8900 10 25	25	3/4	16,5	42,5	66	27	35
8900 10 32	32	1”	19	52	76,5	34	45
8900 10 40	40	1”1/4	21,5	63	89,5	45	55
8900 10 40L	40	1”1/2	21,5	63	92	50	55
8900 10 50	50	1”1/2	21,5	73	105	50	65

8900 30

raccord droit femelle

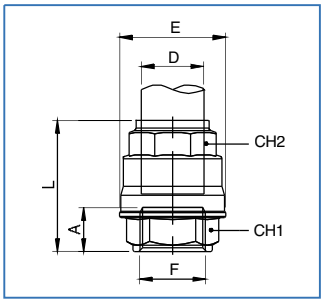

CODE	D	F	A	E	L	CH1	CH2
8900 30 20	20	1/2	15	34,5	49	24	30
8900 30 25	25	3/4	16,5	42,5	56,5	32	35
8900 30 32	32	1“	19	52	66,5	38	45
8900 30 40	40	1“ 1/4	22	63	76	50	55
8900 30 50	50	1“ 1/2	22	73	85,5	55	65

8901 50

raccord coudé mâle

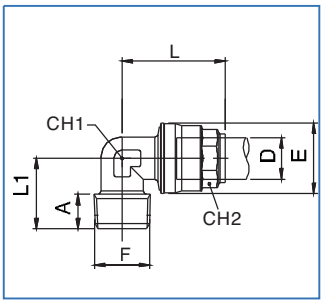

CODE	D	F	A	E	L	L1	CH1	CH2
8901 50 20	20	1/2	14	34,5	51	32	21	30
8901 50 25	25	3/4	16,5	42,5	61,5	37	26	35
8901 50 32	32	1“	19	52	74,5	49	34	45
8901 50 40	40	1“ 1/4	21,5	63	86,5	54	41	55
8901 50 50	50	1“ 1/2	21,5	73	104	59	50	65

8901 60

raccord coudé femelle

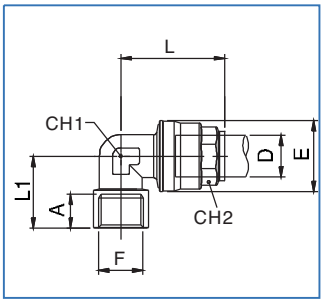

CODE	D	F	A	E	L	L1	CH1	CH2
8901 60 20	20	1/2	13	34,5	51	34,5	21	30
8901 60 25	25	3/4	14,5	42,5	61,5	38,5	26	35
8901 60 32	32	1“	16,5	52	74,5	47,5	34	45
8901 60 40	40	1“ 1/4	20	63	86,5	56,5	41	55
8901 60 50	50	1“ 1/2	22	73	104	64,7	50	65

8907 20

vanne à sphère mâle - tube

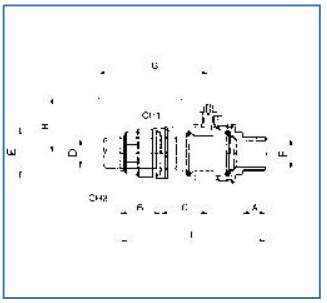

CODE	D	F	DN	A	E	L	CH1	CH2	G	H
8907 20 20	20	1/2	15	18	34,5	100,8	32	30	88	42
8907 20 25	25	3/4	20	18	42,5	119,3	41	35	106	47,5

raccords de jonction

8900 40

raccord droit double

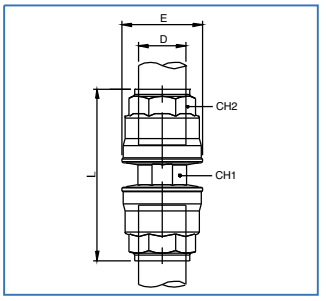

CODE	D	E	L	CH1	CH2
8900 40 20	20	34,5	76,5	21	30
8900 40 25	25	42,5	90,5	26	35
8900 40 32	32	52	106,5	32	45
8900 40 40	40	63	125	41	55
8900 40 50	50	73	148,5	50	65

8901 30

raccord en L double

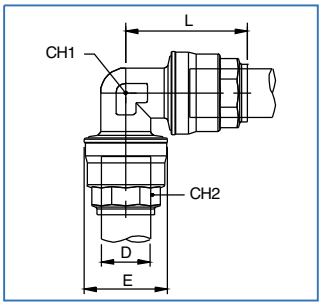

CODE	D	E	L	CH1	CH2
8901 30 20	20	34,5	51	21	30
8901 30 25	25	42,5	61,5	26	35
8901 30 32	32	52	74,5	34	45
8901 30 40	40	63	86,5	41	55
8901 30 50	50	73	104	50	65

8901 40

raccord intermédiaire à 135°

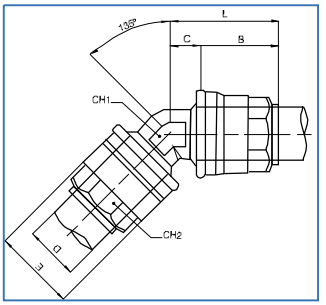

CODE	D	B	C	E	L	CH1	CH2
8901 40 20	20	31,5	12,5	34,5	44	21	30
8901 40 25	25	38,5	13,5	42,5	52	26	35
8901 40 32	32	46	15	52	61	34	45
8901 40 40	40	52	18	63	70	41	55
8901 40 50	50	63,5	20	73	83,5	50	65

8902 30

raccord en T triple égal

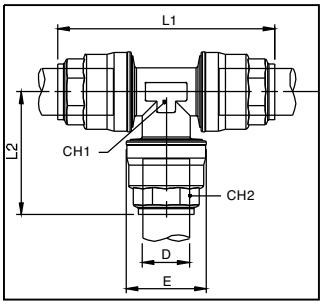

CODE	D	E	L1	L2	CH1	CH2
8902 30 20	20	34,5	98	54,5	21	30
8902 30 25	25	42,5	113,5	65	26	35
8902 30 32	32	52	138,5	77	34	45
8902 30 40	40	63	159,5	90	41	55
8902 30 50	50	73	196	108	50	65

8906 10

bouchon

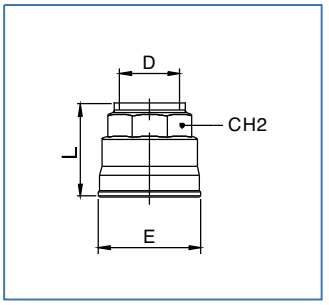

CODE	D	L	E	CH2
8906 10 20	20	33	34,5	30
8906 10 25	25	39	42,5	35
8906 10 32	32	46,5	52	45
8906 10 40	40	53	63	55
8906 10 50	50	62	73	65

 La société se réserve le droit de modifier à tout moment et sans préavis les cotes d'encombrement qui ne sont données qu'à titre indicatif.

raccords séparateurs d'eau

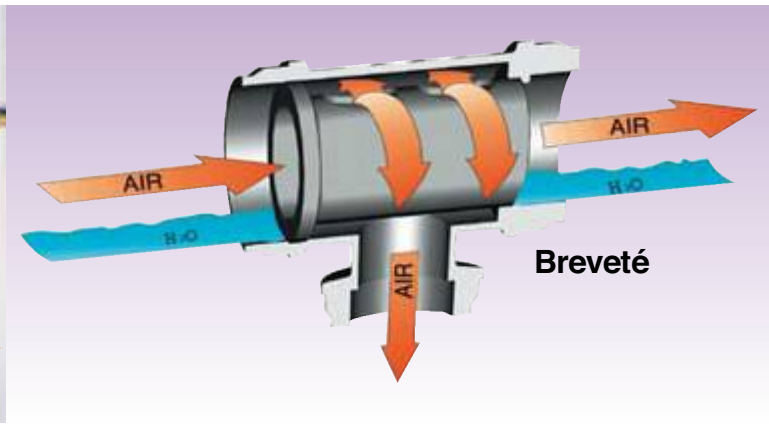

Breveté

Les condensats restent dans le circuit principal, la descente d'air se fait sans réduction de passage.

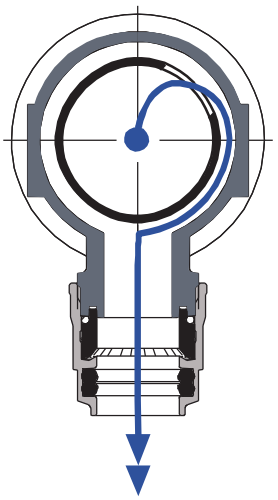

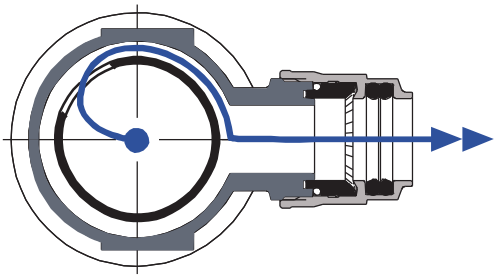

8902 ..

raccord en T égal et inégal, avec séparateur d'eau

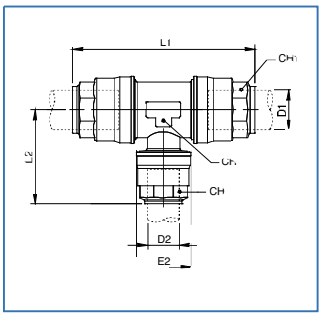

CODE	D1	D2	E1	E2	L1	L2	CH	CH1	CH2
8902 20 20	20	20	34,5	34,5	109	54	28	30	30
8902 25 20	25	20	42,5	34,5	121,5	59	35	35	30
8902 32 20	32	20	52	34,5	146,5	63	45	45	30
8902 32 25	32	25	52	42,5	146,5	70	45	45	35
8902 40 20	40	20	63	34,5	165,5	66	55	55	30
8902 40 25	40	25	63	42,5	165,5	73	55	55	35
8902 50 20	50	20	73	34,5	201	73	65	65	30
8902 50 25	50	25	73	42,5	201	80	65	65	35
8902 50 32	50	32	73	52	201	87,5	65	65	45

8902 36

raccord en T femelle au centre, avec séparateur d'eau

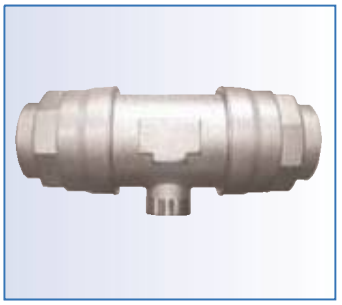

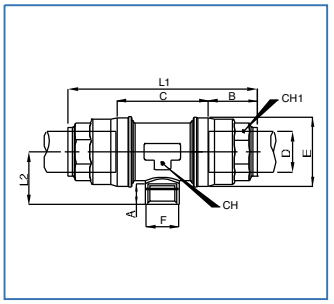

CODE	D	F	A	B	C	E	L1	L2	CH	CH1
8902 36 20	20	3/8	11	31,5	48	34,5	109	25	28	30
8902 36 25	25	3/8	11	38,5	45,5	42,5	121,5	29	35	35
8902 36 25L	25	1/2	13,5	38,5	45,5	42,5	121,5	31	35	35
8902 36 32	32	1/2	13,5	46	54,5	52	146,5	36,5	45	45
8902 36 40	40	1/2	13,5	52,5	60	63	165,5	41,5	55	55
8902 36 50	50	3/4	14,5	63,5	73,5	73	201	47,5	65	65

raccords de piquage

8903 ..

bride de réduction par piquage

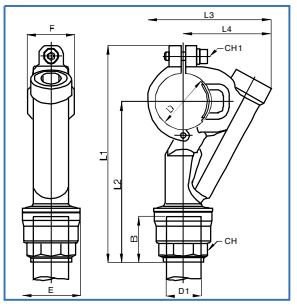

CODE	D	D1	B	E	F	L1	L2	L3	L4	CH	CH1
8903 32 25	32	25	38,5	42,5	34	144,5	108,5	78	57	35	5
8903 40 20	40	20	31,5	34,5	34	148,5	108	89,5	64	30	5
8903 40 25	40	25	38,5	42,5	34	156,5	116	89,5	64	35	5
8903 50 20	50	20	31,5	34,5	42,5	167,5	118,5	105,5	74	30	6
8903 50 25	50	25	38,5	42,5	42,5	175,5	126,5	105,5	74	35	6

8902 41

fraise pour bride de réduction

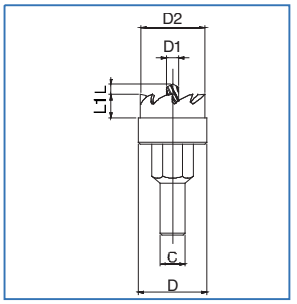

CODE	Tube	C	D	D1	D2	L	L1
8902 41 32	32 - 40	9	24	6	23,5	3	10
8902 41 50	50 - 63	9	31	6	30,5	3	9

8902 42

gabarit de perçage

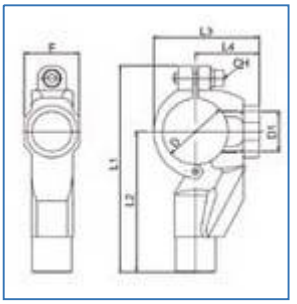

CODE	D	D1	F	L1	L2	L3	L4	CH
8902 42 32	32	24,5	34	115	79	56	35	5
8902 42 40	40	24,5	34	127	86,5	65	39,5	5
8902 42 50	50	32	42,5	146	97	79	47,5	6

Principe de mise en oeuvre

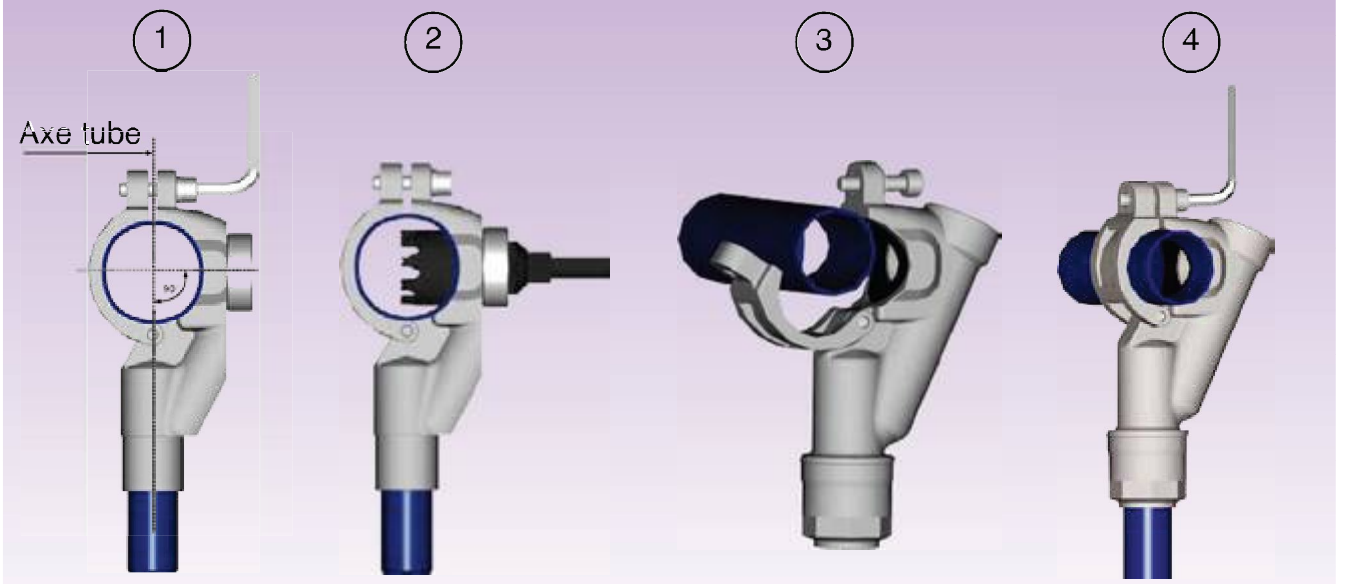

 La société se réserve le droit de modifier à tout moment et sans préavis les cotes d'encombrement qui ne sont données qu'à titre indicatif.

8907

vanne à sphère avec jonction double

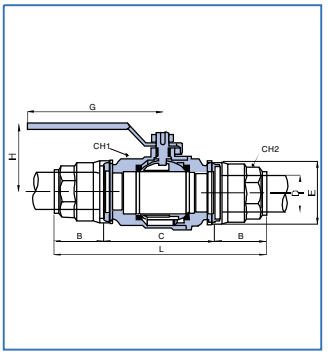

CODE	D	DN	B	C	E	L	CH1	CH2	G	H
8907 00 20	20	17	31,5	58,5	34,5	121,5	32	30	88	42
8907 00 25	25	22	38,5	61,5	42,5	138,5	41	35	106	47,5
8907 00 32	32	29	46	75	52	167	50	45	106	53
8907 00 40	40	37	52,5	81	63	186	59	55	134	65
8907 00 50	50	46	63,5	103	73	230	69	65	134	72,5

8906 ..

réduction intermédiaire

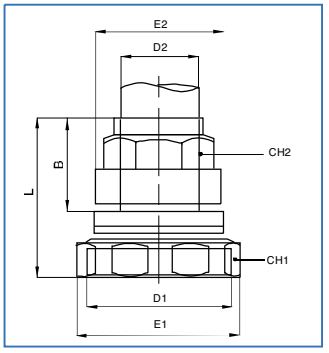

CODE	D1	D2	B	E1	E2	L	CH1	CH2
8906 25 20	25	20	31,5	43,5	34,5	48	42	30
8906 32 25	32	25	38,5	54	42,5	55	63	35
8906 40 20	40	20	31,5	65	34,5	50	63	30
8906 40 25	40	25	38,5	65	42,5	56,5	63	35
8906 40 32	40	32	46	65	52	63,5	63	45
8906 50 40	50	40	52	75	63	69	73	55

8906 00

raccord en L femelle avec bride de fixation

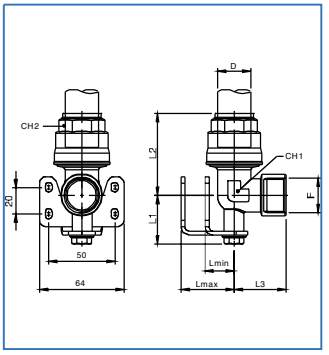

CODE	D	F	L1	L2	L3	Lmax	Lmin	CH1	CH2
8906 00 20	20	1/2	35	51	35	40	22	21	30
8906 00 25	25	3/4	37	62	39	40	22	26	35
8906 00 32	32	1"	41	74,5	48,5	40	26	34	45

8906 02

raccord répartiteur à 2 voies

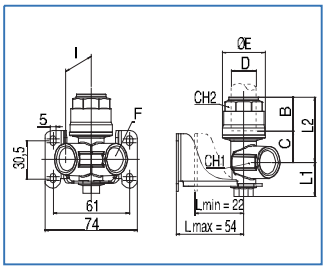

CODE	D	F	B	C	E	I	L	L2	CH1	CH2
8906 02 20	20	1/2	31,5	20	34,5	28,5	27	51,5	26	30
8906 02 25	25	1/2	38,5	21	42,5	28,5	27	59	26	35

8902 60

raccord de purge

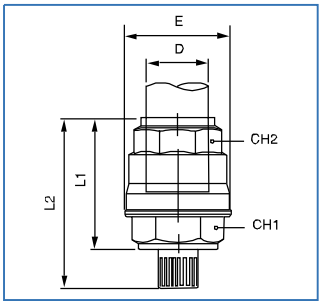

CODE	D	E	L1	L2	CH1	CH2
8902 60 20	20	34,5	52,5	67	32	30
8902 60 25	25	42,5	57,5	72	32	35
8902 60 32	32	52	67,5	82	38	45
8902 60 40	40	63	77	91,5	50	55
8902 60 50	50	73	86,5	101	55	65

La société se réserve le droit de modifier à tout moment et sans préavis les cotes d'encombrement qui ne sont données qu'à titre indicatif.

accessoires

8908 20

collier en acier

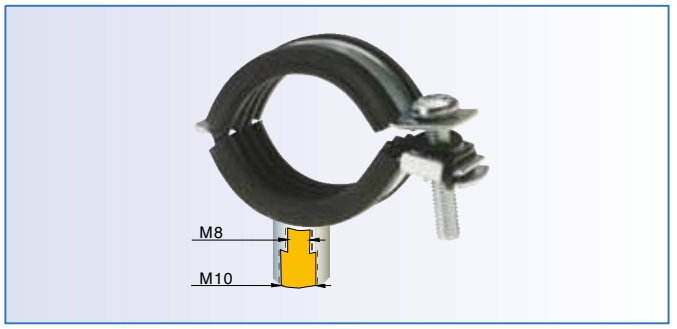

CODE	Tube
8908 20 20	20
8908 20 25	25
8908 20 32	32
8908 20 40	40
8908 20 50	50

NB : la distance préconisée entre 2 colliers est de 2 m.

8908 30

équerre de fixation

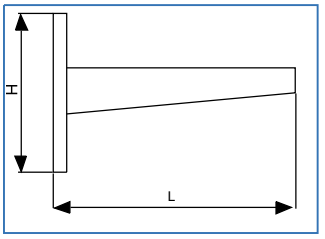

CODE	H	L
8908 30 00	165	225

8908 61

borne filetée

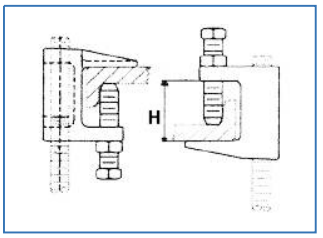

CODE	Ø	H
8908 61 00	M10	18

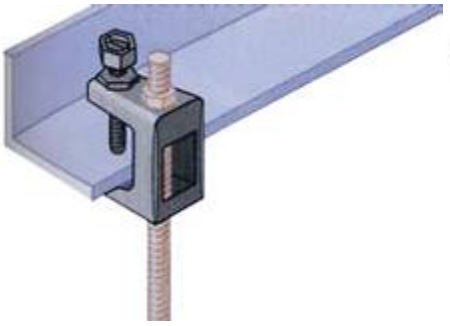

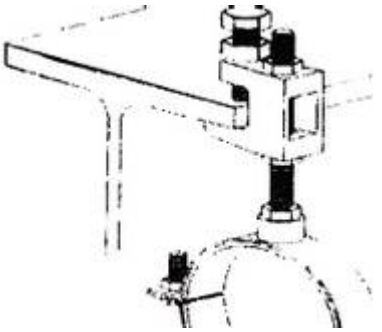

8906 44

bloc répartiteur à 4 voies

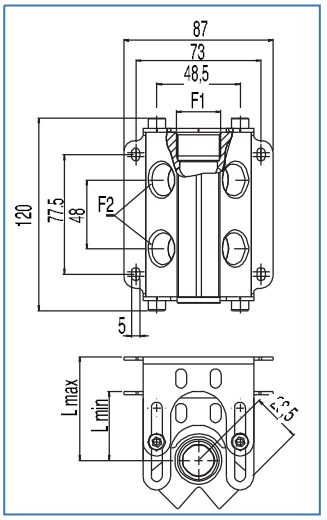

CODE	F1	F2	N°	Lmax	Lmin
8906 44 21	1/2	1/2	4	60	35
8906 44 27	3/4	1/2	4	60	35

 La société se réserve le droit de modifier à tout moment et sans préavis les cotes d'encombrement qui ne sont données qu'à titre indicatif.

accessoires de ligne

8320 03

bloc distributeur

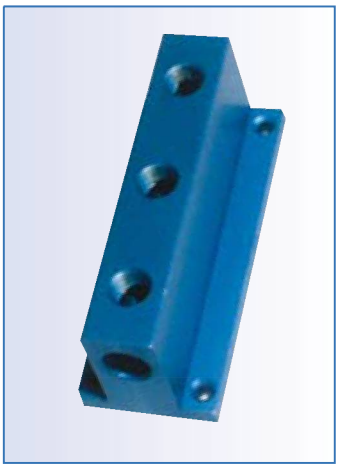

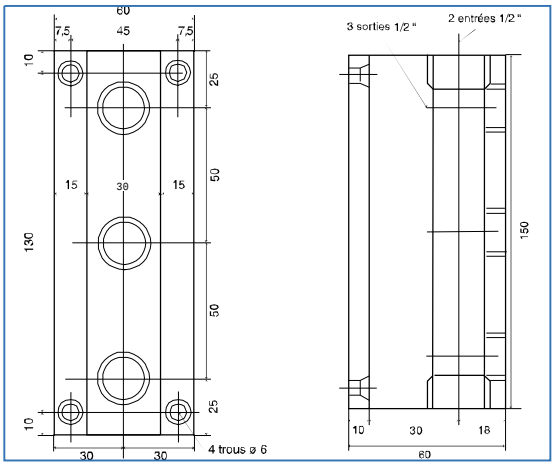

CODE	Entrée	Sortie
8320 03 21	2 en 1/2	3 en 1/2

8330 21

purgeur de ligne à flotteur

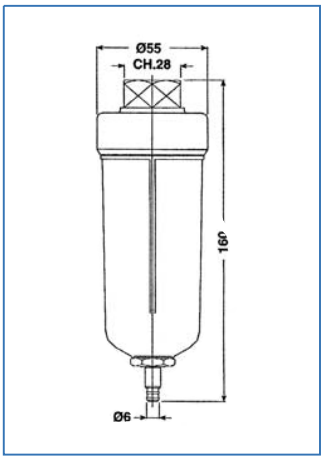

CODE	BSP
8330 21 00	1/2

Permet d'éliminer les liquides condensés dans les tuyauteries, sans aucune intervention manuelle.

- En l'abscence de pression la purge reste ouverte garantissant l'élimination des liquides.
- Doté de raccord pour convoyer la condensation récupérée.
- Possibilité d'évacuer la pression au purgeur en desserrant l'extrémité moletée pour les opérations d'entretien.
- Pression maximum de service : 12,5 Bar (1,25 MPa).
- Plage de température : 5 à 50°C (41 à 122° F)
- Connection d'entrée : G 1/2" femelle
- Poids : 0,225 Kg.

8340 00

tuyau souple renforcé

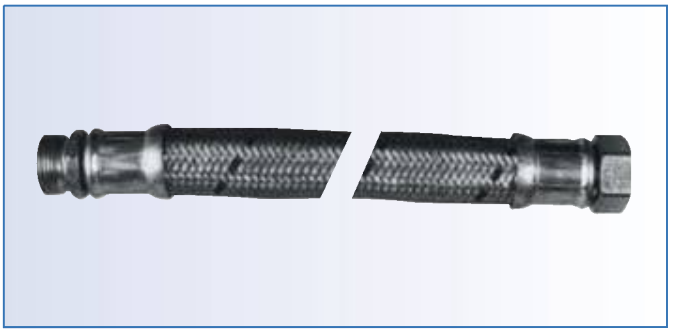

CODE	BSP	Longueur (mm)
8340 00 20	1/2	1000
8340 00 25	3/4	1000
8340 00 32	1"	1000
8340 00 40	1"1/4	1000
8340 00 50	1"1/2	1000

NB : ce tuyau permet notament d'absorber les phénomènes de dilatation et de vibration.